ПРОМ-09

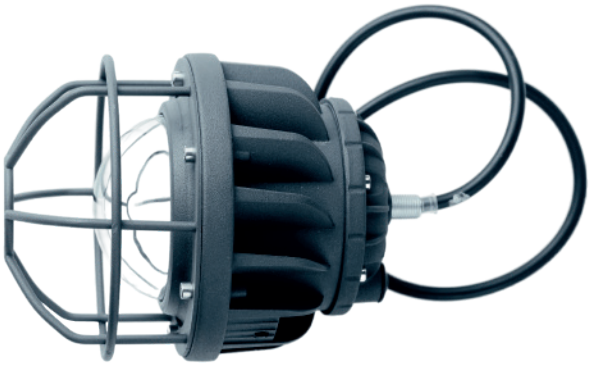

Назначение:

Общепромышленные светодиодные светильники серии ПРОМ-09 предназначены для решения задач искусственного освещения локальных зон производственных помещений и складов, коридоров, лестничных пролётов и площадок, а также уличного и дежурного освещения.

Конструкция:

- Корпус светильника выполнен из алюминиево-кремниевого сплава;
- Защитный светопропускающий элемент выполнен из матового поликарбоната, что предотвращает слепящий эффект при включении;
- Драйвер располагается внутри светильника, пространство между драйвером и корпусом залито теплопроводящим компаундом, что обеспечивает электрическую изоляцию драйвера и отводит тепло через корпус.

Технические характеристики:

Напряжение питания	36В AC/DC; 230В (AC)
Мощность светильника	20, 30 Вт
Цветовая температура	5000 - 6600К
Индекс цветопередачи Ra	>80
Степень защиты от внешних воздействий:	
- стандартное исполнение	IP65
- спец. исполнение	IP66
Температура окружающей среды	от -60°С до +55°С
Коэффициент мощности	cos φ >0,9
Световая отдача	>115 Лм/Вт
Внешний диаметр кабеля, уплотняемый кабельным вводом (по умолчанию)	6-12 мм
Масса	1,1 кг
Номер технических условий	ТУ НТЕГ-27.40.39-002-56427495-2022

Комплектность поставки:

- Светильник поставляется в комплекте со светодиодным источником света, выбранным типом крепления, защитной решёткой, разветвительной коробкой с двумя кабельными вводами для небронированного кабеля диаметром 6 - 12 мм.

Источник света:

- Сверхъяркие светодиоды.

Особенности:

- Малогабаритный, лёгкий светильник, обеспечивающий большую гибкость при выборе места установки;
- Универсальный драйвер, работающий при постоянном и переменном напряжении с действующим значением 36 В;
- Форма корпуса имеет увеличенную площадь теплообмена, что позволяет использовать его в качестве радиатора;
- Корпус изготовлен из материалов, обеспечивающих антивандальные свойства и защиту от коррозии.

ПРОМ-09-СД.Л.Х1 Х2 (Х3 Х4)- УХЛ1

ПРОМ-09 - светильник общепромышленный со светодиодным источником света.
СД.Л. - тип источника света: светодиоды.
Х1 - мощность светильника (Вт): 20, 30.
Х2 - тип крепления: С – на скобе; Р- на рым-болте.
Х3 - напряжение питания, В: 36, 230(только АС).
Х4 - тип тока: АС или DC.
УХЛ1 – вид климатического исполнения и категория размещения по ГОСТ 15150.

Пример формулировки заказа:

- Запись обозначения светильника со светодиодными лампами, мощностью 20Вт, с креплением на скобе, питанием от 36В АС, климатического исполнения и категории размещения УХЛ1: ПРОМ-09-СД.Л.20С(36АС)-УХЛ1

КСС ПРОМ-09 - СД.Л. 20

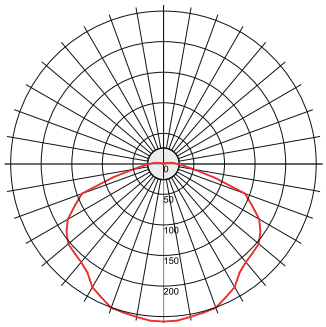

2320 ЛМ

КСС ПРОМ-09 - СД.Л. 30

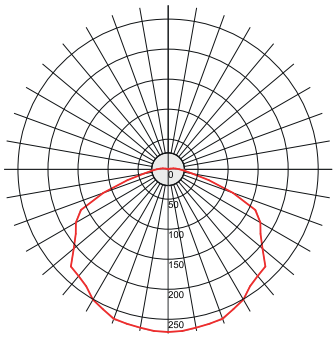

3480 ЛМ

С1: на скобе

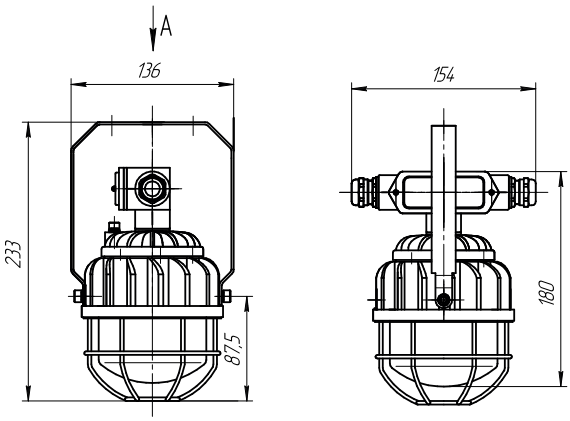

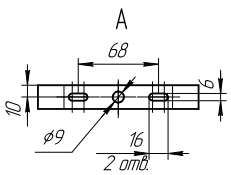
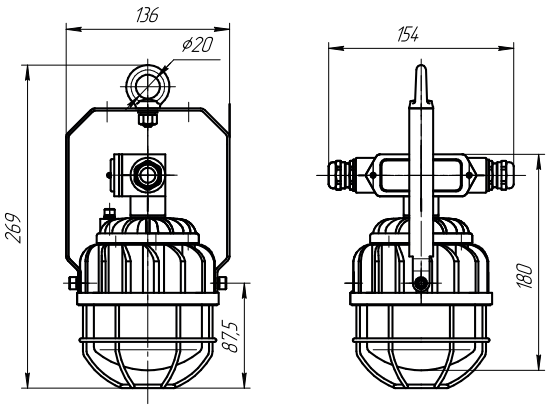
Р: на рым-болте