СКЕА / СКИЕА

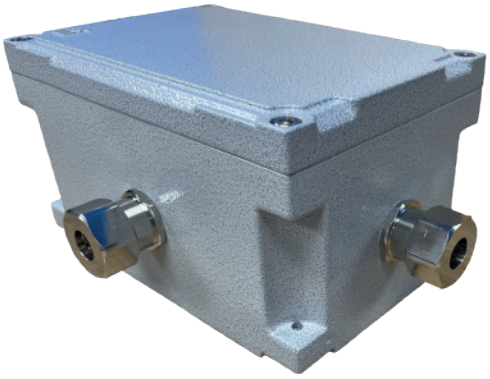

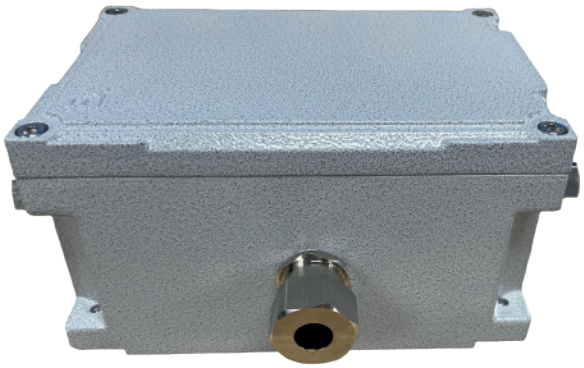

Назначение:

Коробки зажимов предназначены для соединения и разветвления бронированных и небронированных кабелей с оболочкой круглого сечения с медными или алюминиевыми жилами в цепях переменного и постоянного тока. Могут использоваться в химической, нефтеперерабатывающей, газовой, военной промышленности, танкерах, морских платформах и других областях промышленности.

Конструкция:

- Металлический корпус, выдерживающий повышенные нагрузки.
- Высокие антикоррозийные и термостойкие свойства корпусов.
- Крепления изготовлены из нержавеющей стали, просты в обслуживании.
- Уплотнение между корпусом и крышкой обладает высокими водонепроницаемыми и пыленепроницаемыми характеристиками.
- Комплектуется сертифицированными клеммами и кабельными вводами ВКСК.

Технические характеристики:

Маркировка взрывозащиты	1Ex eb II T6(T5/T4/T3) Gb, 1Ex eb [ia Ga] IIC T6(T5/T4/T3) Gb 1Ex eb [ib Gb] IIC T6(T5/T4/T3) Gb 1Ex eb ib [ia Ga] IIC T6(T5/T4/T3) Gb 1Ex eb ib [ia Ga] mb IIC T6(T5/T4/T3) Gb Ex tb IIIC T85°C (T100°C/T135°C/ T200°C) Db
Маркировка взрывозащиты для искробезопасного исполнения	0Ex ia IIA T6(T5/T4/T3) Ga X, 0Ex ia IIB T6(T5/T4/T3) Ga X, 0Ex ia IIC T6(T5/T4/T3) Ga X, 1Ex ib IIA T6(T5/T4/T3) Gb X, 1Ex ib IIB T6(T5/T4/T3) Gb X, 1Ex ib IIC T6(T5/T4/T3) Gb X, 2Ex ic IIA T6(T5/T4/T3) Gc X, 2Ex ic IIB T6(T5/T4/T3) Gc X, 2Ex ic IIC T6(T5/T4/T3) Gc X, Ex tb IIIC T85°C (T100°C/ T135°C/ T200°C) Db
Материал корпуса	Алюминиевый сплав специального назначения
Применяемость	Продукция в зависимости от маркировки взрывозащиты может быть установлена в зонах 0, 1, 2, 20, 21, 22 и обеспечивать взрывозащиту во взрывоопасных смесях группы I, II (подгруппы IIA, IIB, IIC), III
Температурный класс	T6-T3
Защита от влаги и пыли	IP66
Температура окружающей среды	
- В1,5	от -60°С до +50°С
- ОМ1	от -40°С до +45°С
Климатическое исполнение	В1,5 ; ОМ1
Номер технических условий	ТУ НТЕГ-27.33.13-004-56427495-2022

СКХ1-Х2-Х3/Х4П-Х5(Х5.1)/Х5.2-Х6×Х7(Х8)-Х9-Х10-ПРОМ

СК – коробка зажимов.

Х1 – **ЕА** – с уровнем взрывозащиты «повышенная надежность против взрыва» с оболочкой из алюминиевого сплава.
ИЕА – для искробезопасных электрических цепей уровней ia, ib и ic с уровнем взрывозащиты соответственно «особо зрывобезопасное электрооборудование» (0), «взрывобезопасное электрооборудование»(1) и «электрооборудование повышенной надежности против взрыва» (2) с оболочкой из алюминиевого сплава.

Х2 – типоразмер применяемой оболочки: 1; 2; 3; 4; 5; 6; 7.1; 7.2; 7.3; 8; 9; 10.

Х3 – номинальный ток применяемых зажимов.

Х4 – количество применяемых зажимов.

П – индекс указывающий на применение пружинных зажимов. В случае использования винтовых зажимов, индекс не указывается.

Х5 – индекс, указывающий на наличие клемм заземления или шин заземления. Если необходима установка клемм заземления, указывается индекс «PE», в случае необходимости установки шин заземления, указывается индекс «шина PE»для неизолированной, «изол. шина PE» для изолированной. В случае если клеммы заземления и шины заземления не устанавливаются, индекс не указывается.

Х5.1 – индекс указывающий:
- для клемм заземления (при наличии нескольких различных по площади сечения жил) – номинальный ток силовых зажимов такого же сечения. Если клеммы заземления по сечению такие же как и силовые зажимы, индекс не указывается;
- для шин заземления – количество винтовых зажимов по шине (8 или 14).

Х5.2 – индекс указывающий:
- для клемм заземления – количество клемм и индекс «**П**», указывающий на применение пружинных зажимов. В случае использования винтовых зажимов, индекс не указывается;
- для шин заземления: количество шин и сторона установки (при необходимости).

Х6 – условный диаметр проходного отверстия кабельных вводов в миллиметрах или тип кабельного ввода, или тип заглушки, или дренажного устройства.

Х7 – количество кабельных вводов или заглушек или дренажного устройства.

Х8 – сторона установки кабельного ввода, или заглушки, или дренажного устройства (A, B, C, D).

Х9 – маркировка взрывозащиты.

Х10 – вид климатического исполнения коробок В1,5 или ОМ1 по ГОСТ 15150.

ПРОМ – индекс, общепромышленное исполнение. Для взрывозащищенных коробок индекс не указывается.

Пример формулировки заказа:

Пример записи обозначения коробок для искробезопасных электрических цепей из алюминия с габаритными размерами 150x100x80 мм и маркировкой взрывозащиты 0Ex ia IIA T4 Ga X 14винтовыми зажимами, 3 кабельными вводами из нержавеющей сталидля бронированного кабеля M20x1,5 на стороне «А», один кабельный ввод из нержавеющей стали для небронированного кабеля M25x1,5 на стороне «В», климатическое исполнение и категория размещения В1,5:
- для внутрироссийских поставок:
СКИЕА3-14-(Н-1БМ-М20)х3(А)-(Н-3-М25)х1(В)-0Ex ia IIA T4 Ga X-В1,5;
- для поставок на экспорт:
СКИЕА3-14-(Н-1БМ-М20)х3(А)-(Н-3-М25)х1(В)-0Ex ia IIA T4 Ga X-В1,5 Экспорт.

Тип коробки	ШхВхГ	Сторона	Количество кабельных вводов						
			M16	M20	M25	M32	M40	M50	M63
1	80x76x57	A/C	1	1					
		B/D	1	1					
2	120X120X82	A/C	1	1	1	1			
		B/D	2	2	1	1			
3	150x100x80	A/C	3	3	2	2			
		B/D	1	1	1	1			
4	160x100x65	A/C	3	3					
		B/D	1	1					
5	185x135x85	A/C	1	1	1				
		B/D	2	2	2				
6	210x140x117	A/C	10	8	6	5	2	2	1
		B/D	6	4	3	2	1	1	1
7.1	210x300x100	A/C	11	11	5	4	3		
		B/D	6	6	3	2	2		
7.2	300x210x117	A/C	18	16	10	8	4	3	3
		B/D	10	8	6	5	2	2	2
7.3	210x300x130	A/C	12	12	9	5	4	3	2
		B/D	8	8	6	3	2	2	1
8	235x340x155	A/C	10	10	7	5	3	3	2
		B/D	7	7	4	3	2	2	1
9	300x300x117	A/C	18	16	10	8	4	3	3
		B/D	18	16	10	8	4	3	3
10	324x368x157	A/C	16	16	10	7	5	2	2
		B/D	12	12	10	7	3	2	1

Тип коробки	ШхВхГ	Винтовые клеммы						
		2,5мм²	4мм²	6мм²	10мм²	16мм²	35мм²	50мм²
		24/25А	28/32А	41А	57А	71А	124А	150А
1	80x76x57	6/6	6/6	-	-	-	-	-
2	120X120X82	18/18	14/14	-	-	-	-	-
3	150x100x80	20/20	16/16	-	-	-	-	-
4	160x100x65	22/22	18/18	-	-	-	-	-
5	185x135x85	30/32	26/24	-	-	-	-	-
6	210x140x117	23/32	26/20	13	-	-	-	-
7.1	210x300x100	72/88	72/56	32	20	12	8	-
7.2	300x210x117	72/88	72/56	32	20	12	8	-
7.3	210x300x130	72/88	72/56	32	20	12	8	-
8	235x340x155	106/164	132/88	33	26	22	16	13
9	300x300x117	105/164	132/60	44	20	14	10	8
10	324x368x157	132/132	111/74	56	32	30	30	10

Тип коробки	ШхВхГ	Пружинные клеммы					
		2,5мм²	4мм²	6мм²	10мм²	16мм²	35мм²
		31А	40А	52А	65А	90А	125А
1	80x76x57	-	-	-	-	-	-
2	120X120X82	-	-	-	-	-	-
3	150x100x80	12	-	-	-	-	-
4	160x100x65	12	-	-	-	-	-
5	185x135x85	18	-	-	-	-	-
6	210x140x117	18	14	10	6	-	-
7.1	210x300x100	42	34	24	18	14	-
7.2	300x210x117	42	34	24	18	14	-
7.3	210x300x130	42	34	24	18	14	-
8	235x340x155	100	78	55	20	16	10
9	300x300x117	120	96	68	26	20	14
10	324x368x157	162	126	60	44	36	12

СКЕА/СКИЕА 1

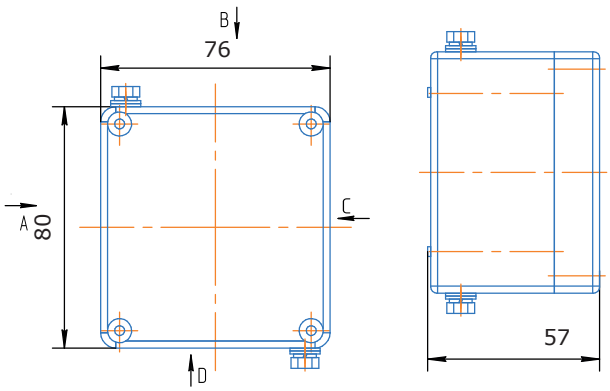

СКЕА/СКИЕА 2

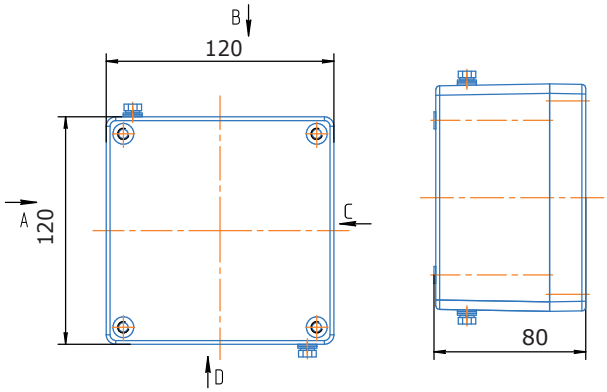

СКЕА/СКИЕА 3

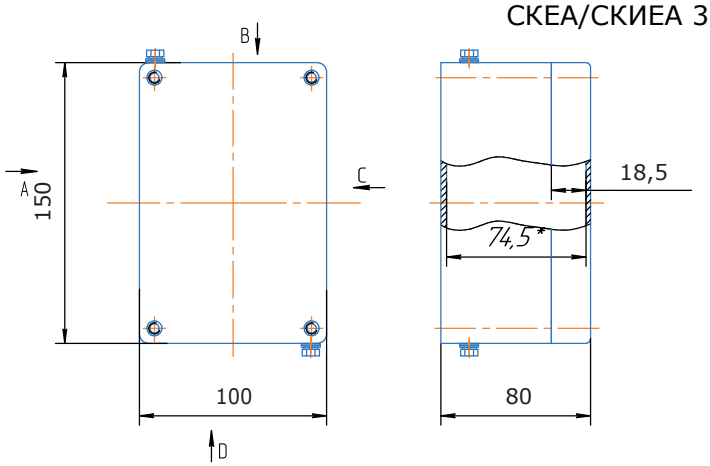

СКЕА/СКИЕА 4

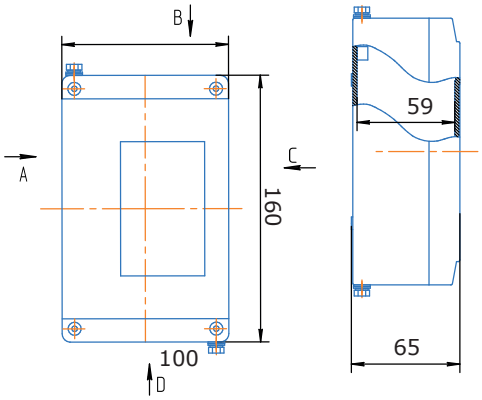

СКЕА/СКИЕА 5

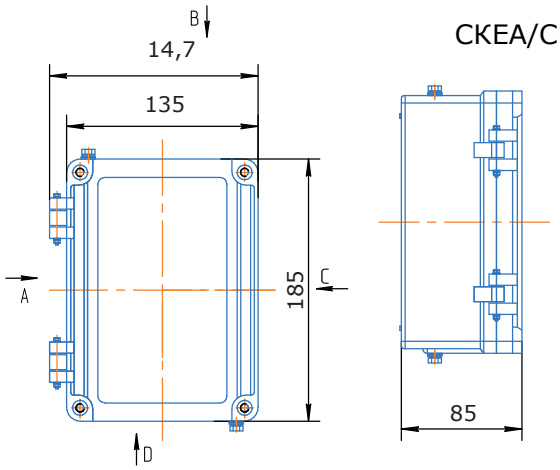

СКЕА/СКИЕА 6

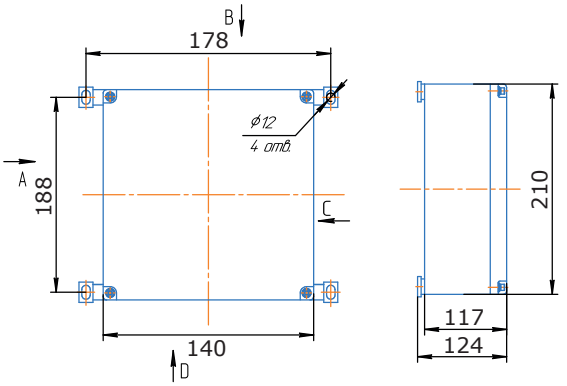

СКЕА/СКИЕА 7.1

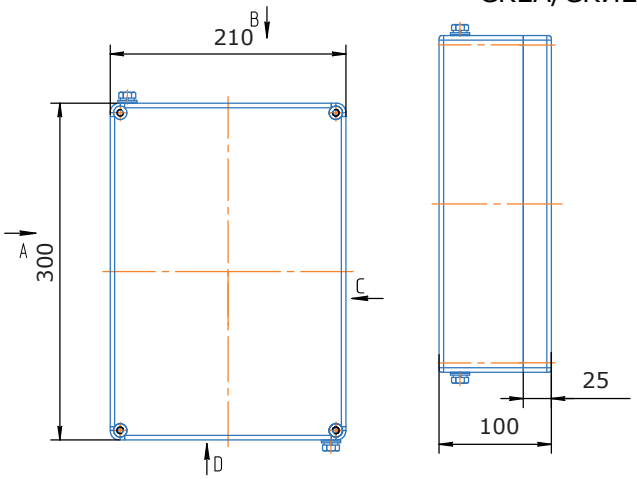

СКЕА/СКИЕА 7.2

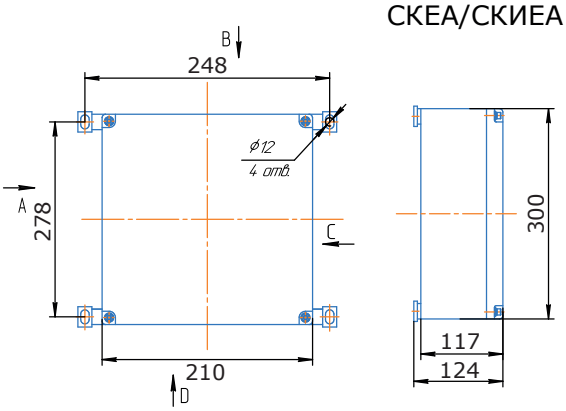

СКЕА/СКИЕА 7.3

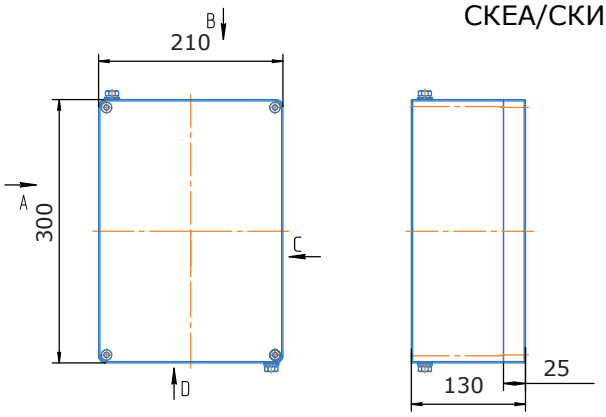

СКЕА/СКИЕА 8

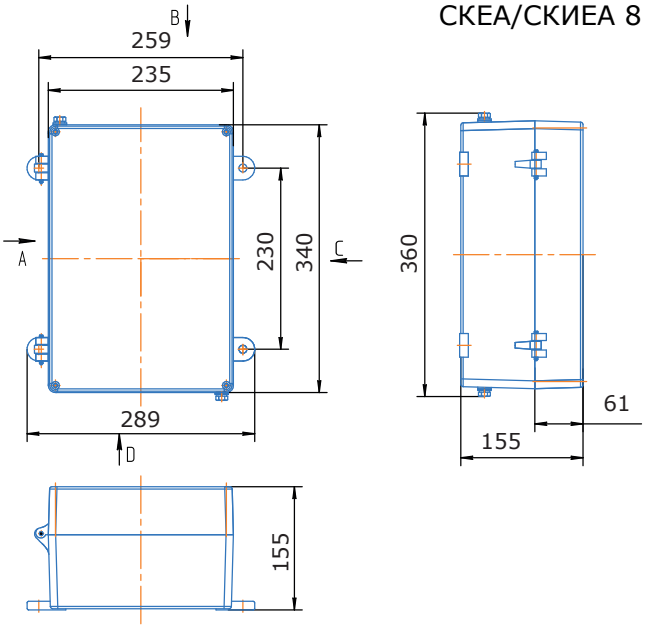

СКЕА/СКИЕА 9

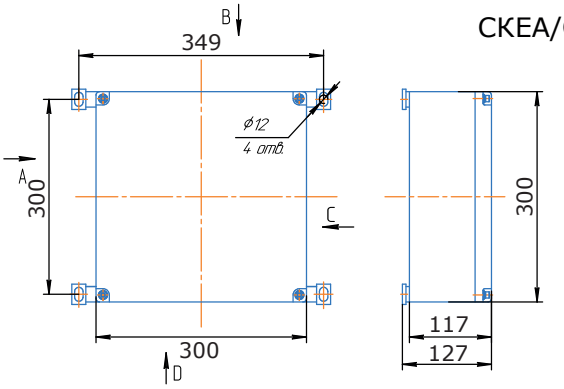
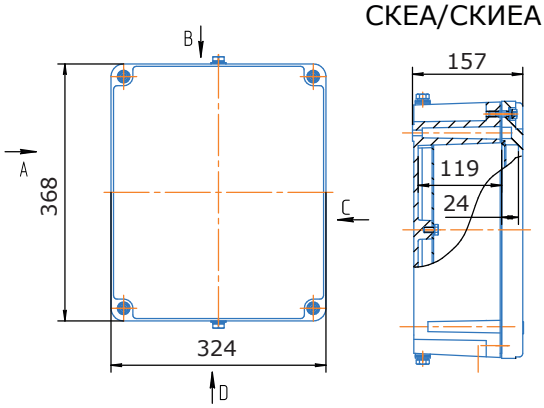
СКЕА/СКИЕА 10